TABLEAU DÉCRIVANT LES DIGITS 1 À 5 DU # DE PRODUIT - TABLE DESCRIBING DIGITS 1 TO 5 OF PRODUCT NUMBER

# PRODUIT / PRODUCT #	VOLUME(L,GAL)	POIDS APPROX. / APPROX. WEIGHT	NOMIMAL STEEL THK.	PORT D'OBSERVATION / MONITORING	A (in)	B (in)	C (in)	D (in)	E (in)
14800_	680,150	201 lb / 91 Kg	2.3 mm	FLOTTE / FLOAT	26 ½	21	45	34	
14900_	910,200	231 lb / 105 Kg	2.3 mm	FLOTTE / FLOAT	16	21	60		½
14000_	1135,250	286 lb / 130 Kg	2.3 mm	FLOTTE / FLOAT	16	21	72		½

TABLEAU DÉCRIVANT LE 6IÈME DIGIT DU # DE PRODUIT - TABLE DESCRIBING DIGIT 6 OF PRODUCT NUMBER

# PRODUIT / PRODUCT #	H (in)	K (in)
_ _ _ _ _0		½ NPT
_ _ _ _ _1	½ NPT	
_ _ _ _ _3	½ NPT	

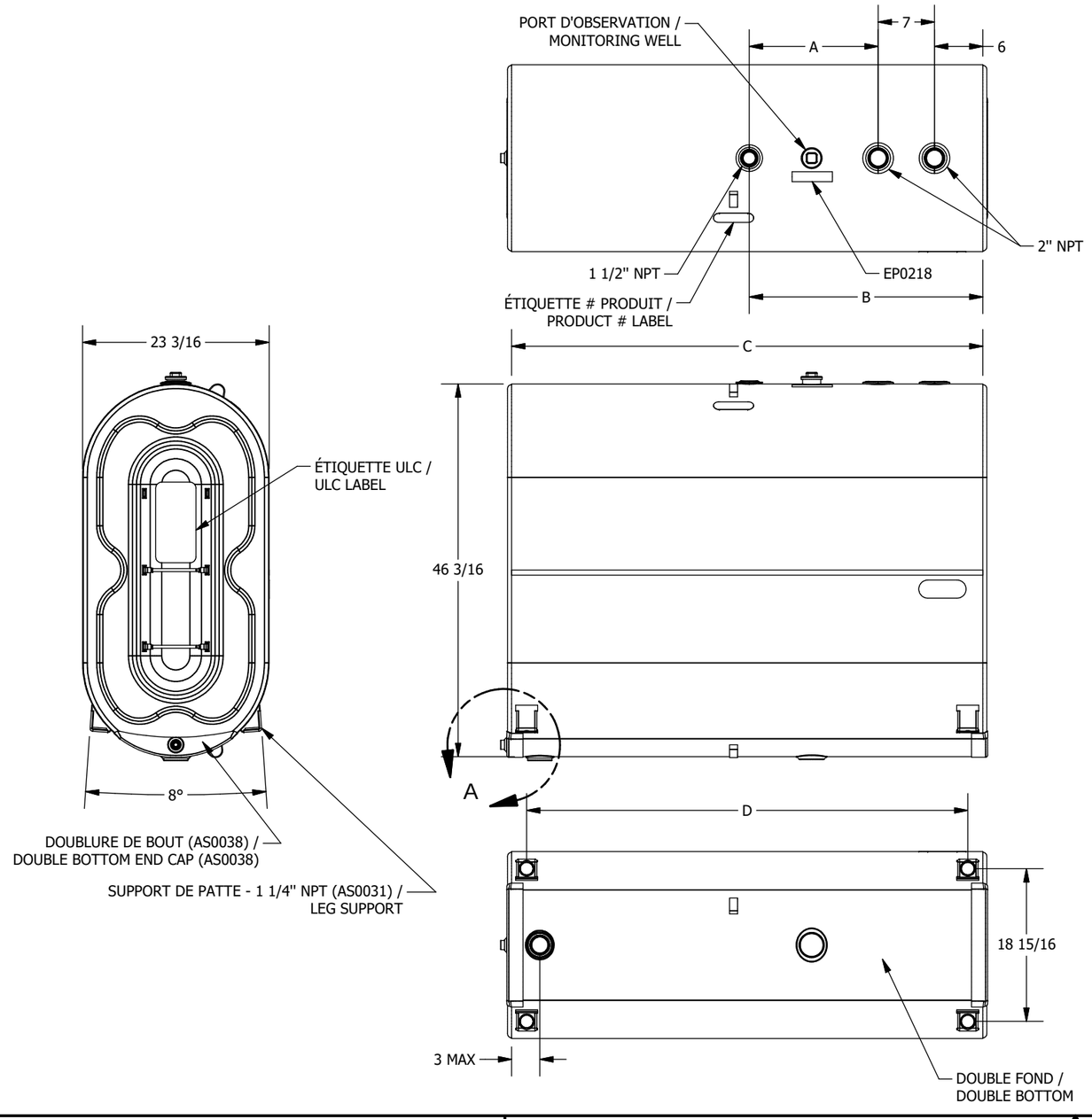

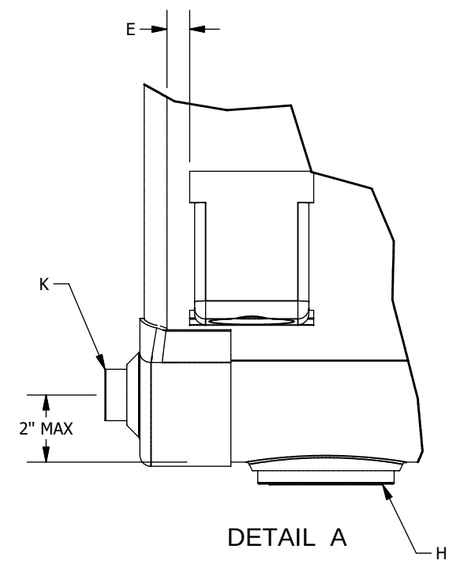

Ce dessin est la propriété exclusive de Industries Granby, SEC. Aucune partie de ce dessin ne peut être utilisée ou reproduite sans sa permission écrite.
This drawing is the exclusive property of Granby Industries LP. No part of this drawing may be used or reproduced in any manner without its written permission.

TOLÉRANCES LINÉAIRES, LINEAR STD TOLERANCES
0 OR FRAC. (X/X) -> ±0.5" 0.00 -> ±0.125"
0.0 -> ±0.25" 0.000 -> ±0.0625"

TOLÉRANCES ANGULAIRES, ANGULAR STD TOLERANCES
0 -> ± 2 DEG.
0.0 -> ± 0.5 DEG. 0.00 -> ± 0.1 DEG.

Les soudures doivent respecter la spécification SI-0039.
Tank welds must respect SI-0039 specifications.

Poids Approx. / Approx. Weight: VOIR TABLEAU / SEE TABLE

Description de la révision / Revision description

Dessiné par / Drawn by: S. Potvin — 12/04/2018

Approuvé par / Approved by :

Unités / Units: INCHES — Échelle / Scale — Feuille / Sheet 1 / 1

Industries Granby S.E.C., Granby Industries L.P.

© 2018 Industries Granby , SEC. Granby Industries LP

Format / Size: B — No de la pièce / Part no.: SI0179 — REV: 01 .

Description / Title

RÉSERVOIRS OBLONG DOUBLE FOND - ULC-S602 - OBLONG DOUBLE BOTTOM TANKS

D-TANK_TMPLT-E